Гидроцилиндр КГЦ265.63-40-200

Давление, МПа:
номинальное –16,
максимальное –20.
Усилие на штоке, кН:
толкающее –47.3,
тянущее –28.2.
Масса, кг –9.

Уплотнения подвижных соединений фирмы "Trelleborg".
Пример маркировки: КГЦ265.63-40-200, Ту, Ну, Ду.
Применяемость: гидроцилиндр передней навески тракторов "Беларус-1220".

Рисунок 1

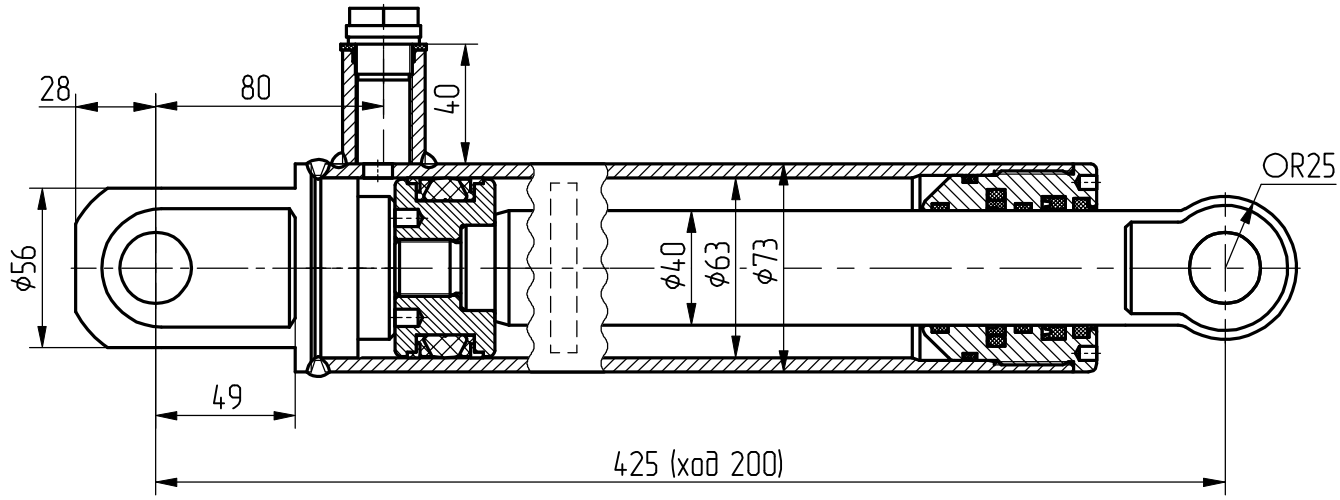

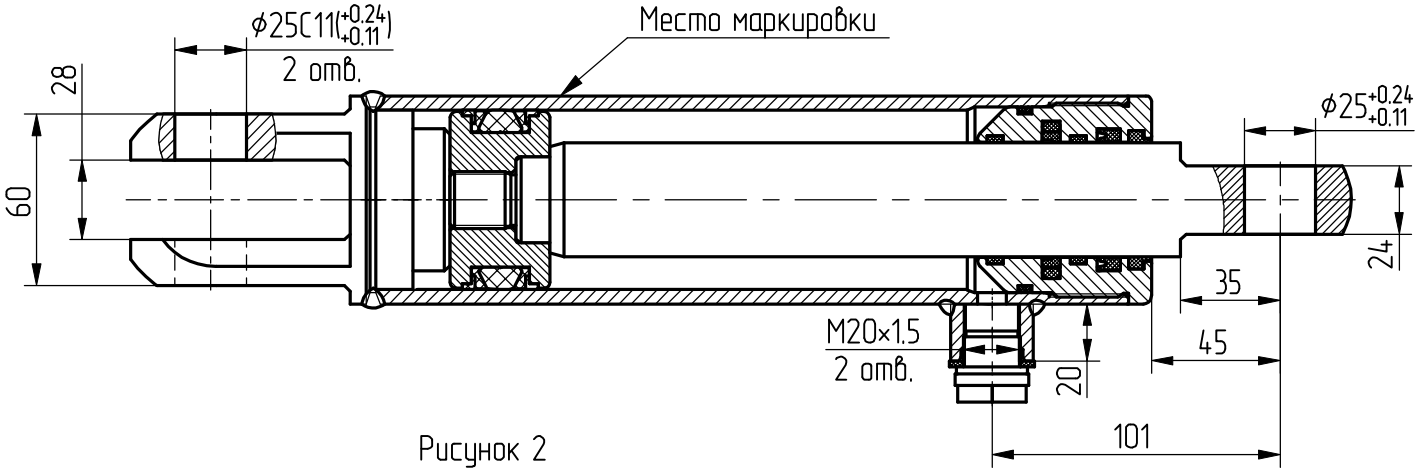

Рисунок 2

Остальное – смотри рисунок 1

(1:2)

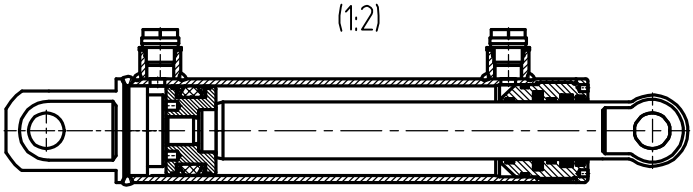

Обозначение	Рисунок
КГЦ265.63-40-200	1
КГЦ265-01.63-40-200	2